NO

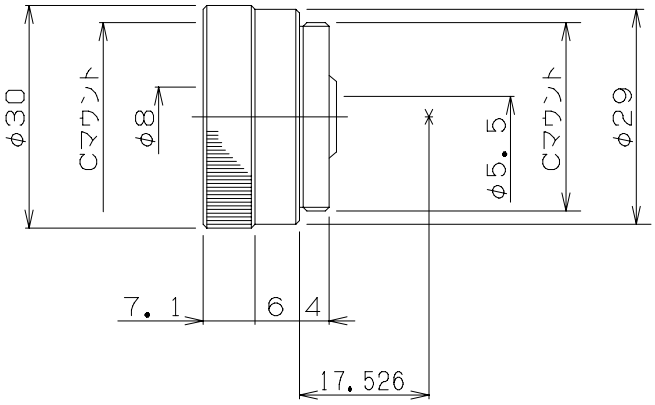

製品名：PRODUCT NAME リアアシストレンズ		部品名：PART NAME RA−3.0				部品番号：PART NO.
記事			寸法公差			材質：MATERIAL
			角度公差			
			仕上			数量：QUANTITY
			処理 1			図面番号：DESIGN NO.
			処理 2			
Flor	尺度	検図	設計	作成		作成日：DATE
			k.shim	k.shim		